Maßblatt
Dimensional drawing
Plan d'encombrement

F 550 S..-54/26 TR

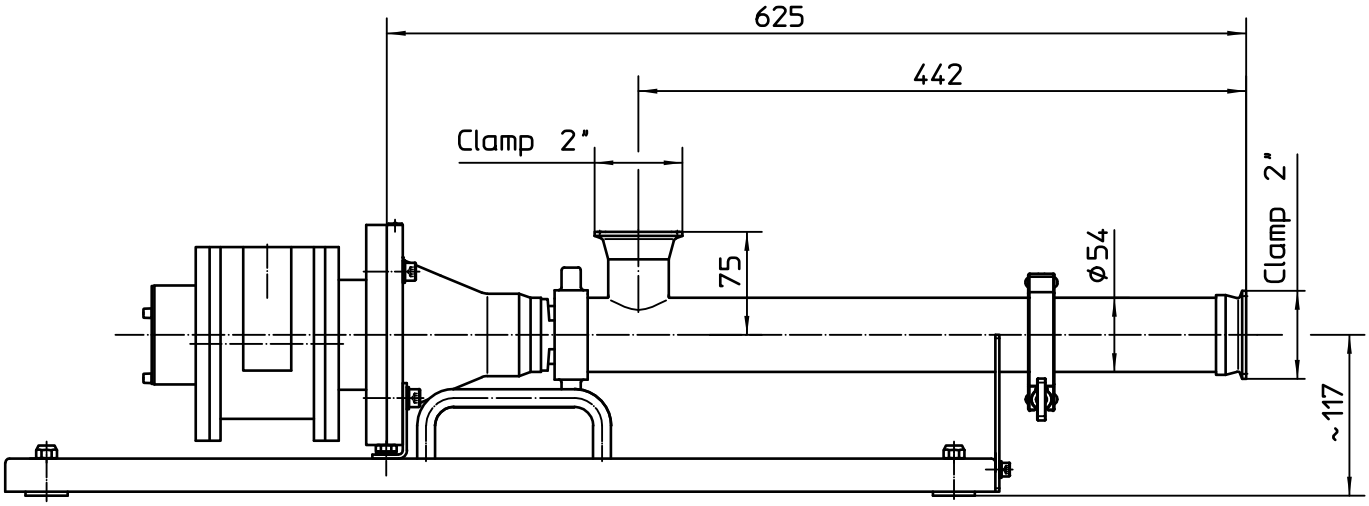

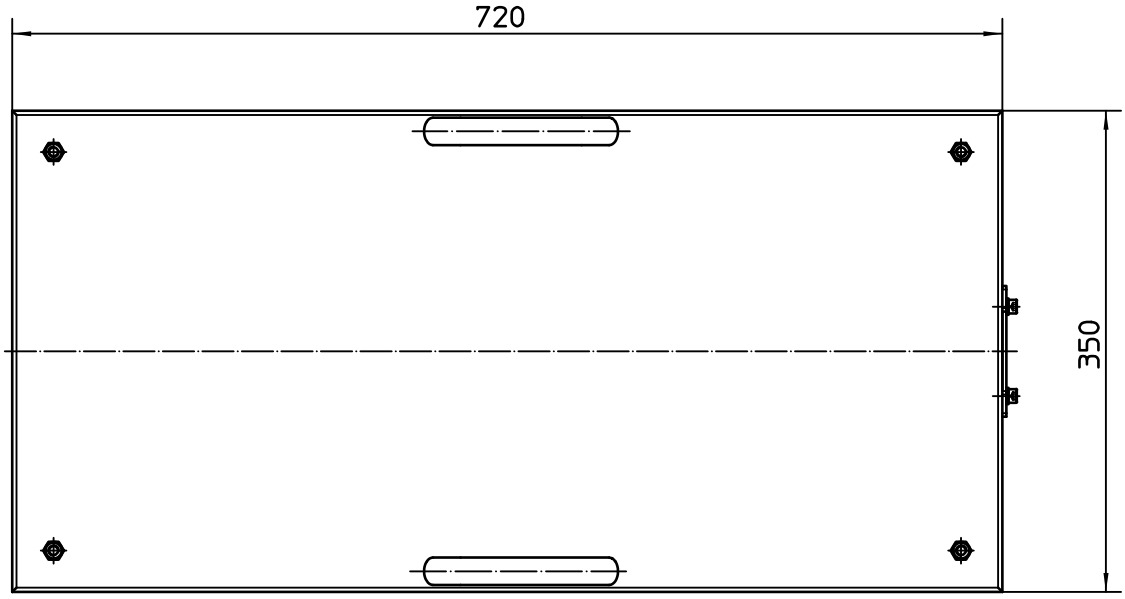

Konsole nicht im Lieferumfang enthalten.
Base plate not included with the pump.
Console non-incluse dans la fourniture de la pompe.